39 346 000 BAU CERAMIC مجموعة مرحاض وثيقة التقارن

/

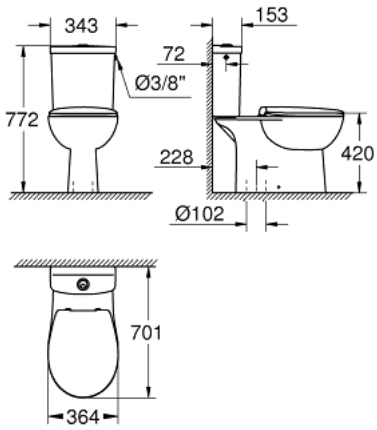

وصفُ المنتجَ

- اللونُ: أبيض جبلي
- دورة مياه ترتكز على أرضية سيراميك Bau بمنفذ رأسي (39 429 000)
- غسل لأسفل
- بلا إطار
- منفذ رأسي
- قوة التدفق 6/3 لتر
- متضمنًا طقم التثبيت
- تركيب صحي من السيراميك
- صهريج تفريغ مكشوف من سيراميك Bau (39 437 000)
- مدخل جانبي
- متضمنًا طقم تفريغ
- تركيب صحي من السيراميك
- طقم مرحاض سيراميك Bau (39 493 000)
- بغطاء
- سهل الغلق
- وظيفة سرعة الإطلاق
- قابل للفصل
- الخامة: لدائن صلبة بالحرارة
- متضمنًا طقم التثبيت