EUPHORIA SYSTEM 310 26 723 000 شاور سيستم مع خلاط ترموستاتي للتثبيت الحائطي

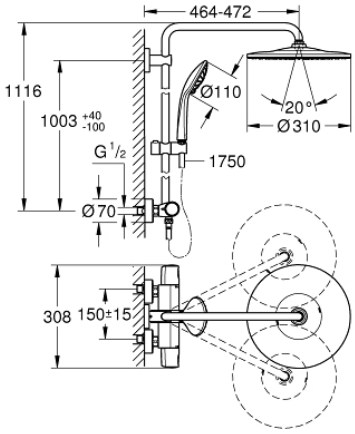

وصفُ المنتجَ

- اللونٌ: كروم
- :يتألف مما يلي
- ذراع دش 450 ملم أفقية قابلة للتدوير
- ترموستات مكشوف بوظيفة Aquadimmer
- head shower Rainshower Mono 310 (26 562)
- GROHE PureRain
- maximum flow rate (at 3 bar): 8 l/min
- بمفصل كروي
- دش يدوي Euphoria 110 Massage (27 239)
- Rain, Massage, SmartRain
- maximum flow rate (at 3 bar): 8 l/min
- قابل لتعديل الارتفاع بعنصر منزلق
- خرطوم دُش Silverflex 1750 ملم (28 388)
- maximum flow rate system (at 3 bar): 8 l/min
- الحد الأدنى لمعدل التدفق 5 ل/دقيقة
- القلب المصغر GROHE TurboStat بالعنصر الحراري الشمعي
- زر أمان GROHE SafeStop عند 38° م
- GROHE SafeStop Plus optional temperature limiter at 43°C included
- GROHE CoolTouch لا يوجد خطر من سخونة الماء
- GROHE MetalGrip مقابض معدنية مصمّمة لضمان الراحة عند الاستخدام
- تقنية GROHE DreamSpray لنمط رشاش مثالي
- لمسة كروم نهائية من GROHE LongLife
- GROHE SprayDimmer (تخفيض فوري في معدل التدفق)
- تقنية GROHE EcoJoy لمياه أقل وتدفق ممتاز
- Flexible Installation - 1 adjustable bracket for existing drill holes
- دليل Inner WaterGuide لحياة أطول
- نظام منع التكلسات GROHE SpeedClean
- TwistStop لمنع التواء الخرطوم
- ملائم للسخانات الفورية من 18 كيلووات/س
- ترقية اختيارية: صينية GROHE EasyReach (26 362)، تُباع على حدة
- professional edition

EUPHORIA SYSTEM 310 26 723 000 شاور سيستم مع خلاط ترموستاتي للتثبيت الحائطي

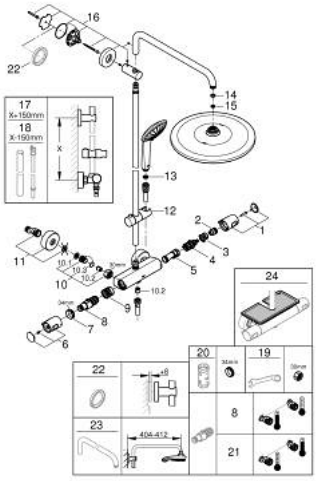

قِطعُ الغيارَ

1: مقبض غلق (47991000 رقمُ الطلبَ.)

2: حلقة إيقاف (47986000 رقمُ الطلبَ.)

3: حلقة إيقاف (47965000 رقمُ الطلبَ.)

4: مقيد ماء (47364000 رقمُ الطلبَ.)

5: طرد الماء (47887000 رقمُ الطلبَ.)

6: مقبض (47992000 رقمُ الطلبَ.)

7: حلقة تركيب (47743000 رقمُ الطلبَ.)

8: قلب مضغوط ترموستاتي 1/2 بوصة (47439000 رقمُ الطلبَ.)

9: سباق (47975000 رقمُ الطلبَ.)

10: صمام مانع للإرجاع (47189000 رقمُ الطلبَ.)

10.1: مصفاة غبار (0726400M رقمُ الطلبَ.)

10.2: صمام مانع للإرجاع (08565000 رقمُ الطلبَ.)

10.3: حلقة دائرية بقطر x 17 قطر (0305500M رقمُ الطلبَ.) 2

11: وصلة مستقيمة (12662000 رقمُ الطلبَ.)

12: عنصر انزلاق (12140000 رقمُ الطلبَ.)

13: مصفاة غبار (0700200M رقمُ الطلبَ.)

14: عازل ليفي بقطر x 18.5 قطر (0138900M رقمُ الطلبَ.) 2 x 12

15: مصفاة غبار (48007000 رقمُ الطلبَ.)

16: حامل عامود دش (48279000 رقمُ الطلبَ.)

17: أنبوب شاور سيستم للتركيب العكسي *(48514000 رقمُ الطلبَ.)

18: أنبوب شاور سيستم للتركيب العكسي *(48515000 رقمُ الطلبَ.)

19: توسعة خاصة *(19377000 رقمُ الطلبَ.)

20: موسع مقبس *(19332000 رقمُ الطلبَ.)

21: قلب GROHE TurboStat 1/2 بوصة *(47175000 رقمُ الطلبَ.)

22: قرص تعويض *(27180000 رقمُ الطلبَ.)

23: ذراع دش لنظم الدش *(14047000 رقمُ الطلبَ.)

24: صينية *(26362LN1 رقمُ الطلبَ.) GROHE EasyReach

* إكسسوارات اختيارية